Garde-corps Eco-Line T22 sur Joint Debout ou Zinc Volige

Protection **collective**

Préconisations

Le garde-corps **Eco-Line T22 sur Joint Debout ou Zinc Volige** droit ou incliné est mis en place en périphérie des toitures bac aluminium ou zinc à joint debout pour assurer la protection des intervenants.

La fixation est assurée par des mâchoires de serrage spécialement adaptées au profil.

Ce dispositif est mis en place directement sur le joint debout de la couverture sans reprise ni découpe du complexe de couverture ou bien à travers le zinc avec 2 chevilles à bascule.

Entièrement en aluminium et adaptable à tous les entraxes.

Eco-Line T22 sur Joint debout

Entraxe max. 1,5m

Support T22 Joint debout droit

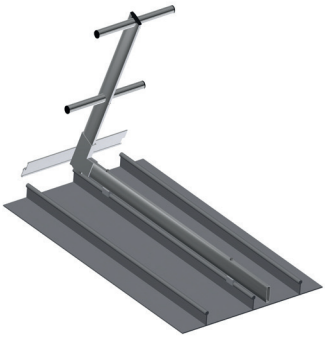

Support T22 Joint debout incliné 22°

Eco-Line T22 sur Zinc volige

Entraxe max. 1,6m

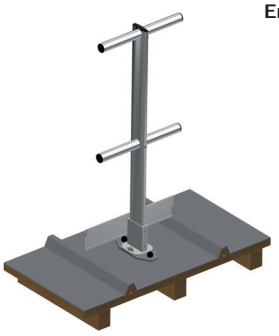

Support T22 Zinc volige droit

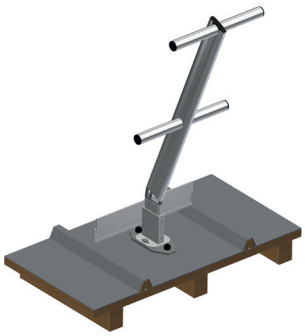

Support T22 Zinc volige incliné 22°

Protection **collective**

Garde-corps Eco-Line T22 sur Joint Debout ou Zinc Volige

Principales dimensions - Encombrements

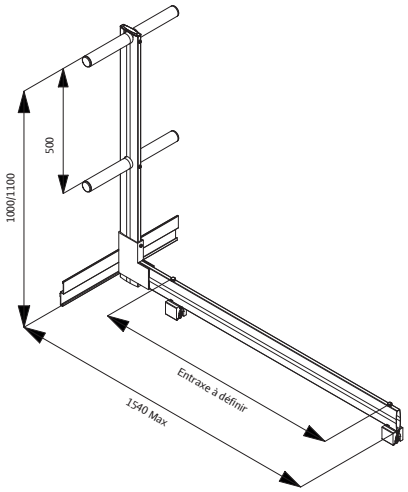

Eco-Line T22 sur Joint debout

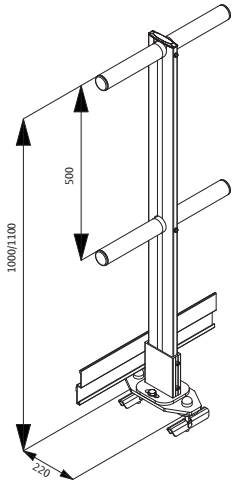

Eco-Line T22 sur Zinc volige

Composants - Accessoires

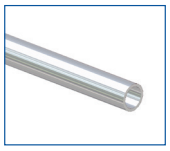

Lisse et sous lisse en aluminium (L = 3000mm)

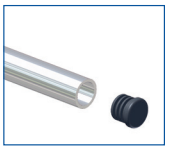

Bouchon de finition en polyethylene

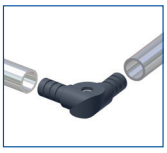

Manchon d'angle variable en polyethylene

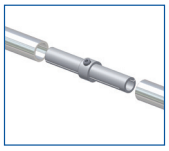

Manchon de raccordement de lisses en aluminium

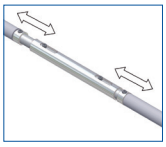

Manchon pour joint de dilatation en aluminium

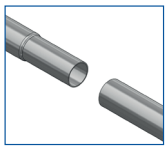

Jonction de lisses par rétreint

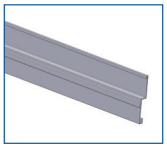

Plinthe en aluminium (L=3000mm)

Caractéristiques techniques

	Toiture-terrasse avec acrotère	Toiture-terrasse sans acrotère	Couverture joint debout ou zinc volige
Structure d'accueil	☒	☒	☑

	Applique d'acrotère	Sur dessus d'acrotère	Sous couvertine	Scellements sur dalle béton (Sur potelets)	Mâchoires de serrage + visserie	Dispositif autoportant
Type de fixation	☒	☒	☒	☒	☑	☒

Intervention nécessaire sur complexe d'étanchéité	Non
Hauteur de lisses ajustable	Non

	Aluminium	Acier galvanisé à chaud
Matière	☑	☒

	Thermolaquage	Anodisation
Traitement en option	☑	☑

☒ impossible avec ce produit

☑ possible avec ce produit

cofrac CERTIFICATION DE SYSTÈMES DE MANAGEMENT Accréditation N°4-0023 Portée disponible sur www.cofrac.fr ISO 9001 : 2015 — AB certification A 1556

MASE AMÉLIORER LA PERFORMANCE SSE

AJUVA Safety

ZAC du Baconnet - 298 allée des Chênes - 69700 Montagny
Tél : 04 72 30 09 90 - Fax : 04 72 30 09 91
Mail : info@ajuva.fr
Site : www.ajuva-safety.com