Garde-corps Eco-Line T22 Bac Sec

Protection **collective**

Préconisations

Le garde-corps **Eco-Line T22 Bac Sec** droit ou incliné est mis en place en périphérie des toitures bac sec pour assurer la protection des intervenants.
Ce dispositif est mis en place directement sur les ondes du bac sec **(hauteur des ondes maximum 50mm)** sans découpe ni reprise du complexe de couverture. L'étanchéité est assurée par des joints mousse sous les pattes de fixation.

Entraxe max. 1,5m

Eco-Line T22 Bac Sec sur onde

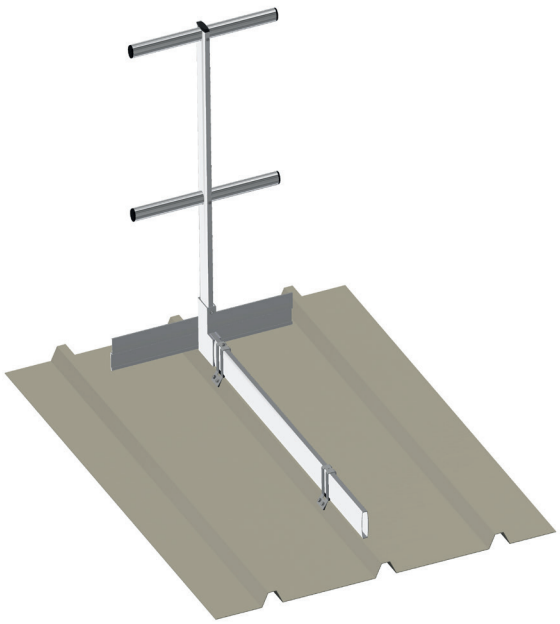

Support T22 bac sec droit

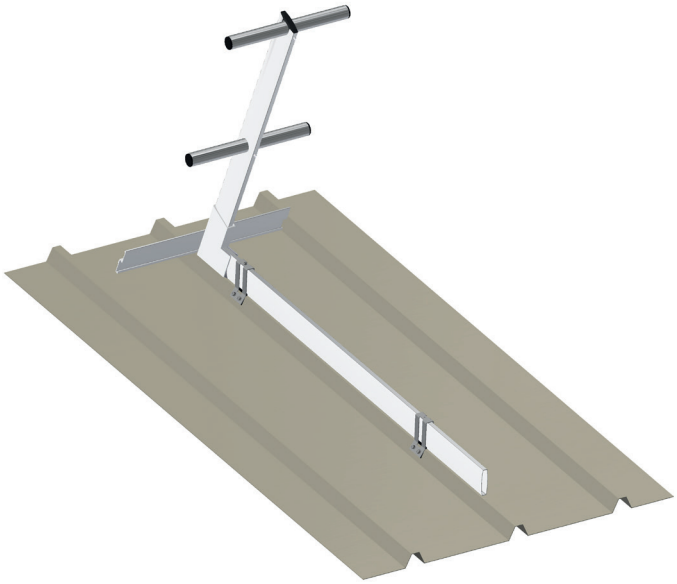

Support T22 bac sec incliné 22°

Protection **collective**

Garde-corps Eco-Line T22 Bac Sec

Principales dimensions - Encombrements

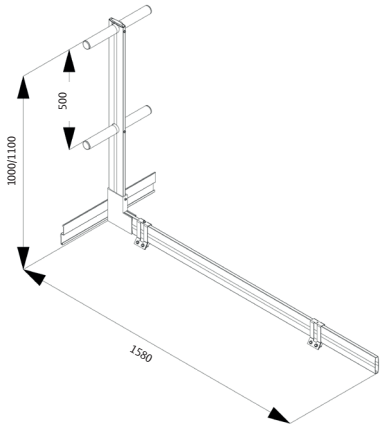

Eco-Line T22 Bac Sec droit

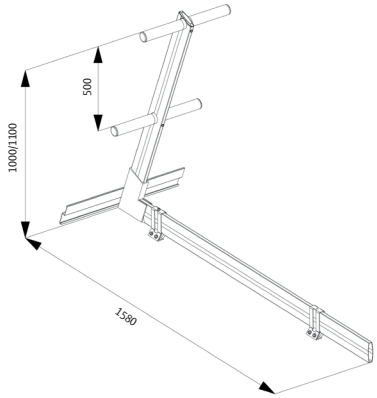

Eco-Line T22 Bac incliné 22°

Composants - Accessoires

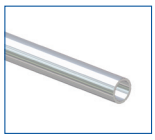

Lisse et sous lisse en aluminium (L = 3000mm)

Bouchon de finition en polyethylene

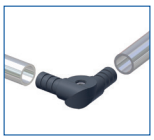

Manchon d'angle variable en polyethylene

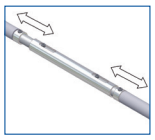

Manchon pour joint de dilatation en aluminium

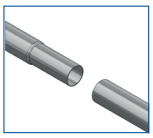

Jonction de lisses par rétreint

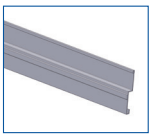

Plinthe en aluminium (L=3000mm)

Caractéristiques techniques

	Toiture-terrasse avec acrotère	Toiture-terrasse sans acrotère	Couverture bac sec
Structure d'accueil	☒	☒	☑

	Applique d'acrotère	Sur dessus d'acrotère	Sous couvertine	Scellements sur dalle béton (Sur potelets)	Visserie + rondelles d'étanchéité	Dispositif autoportant
Type de fixation	☒	☒	☒	☒	☑	☒

Intervention nécessaire sur complexe d'étanchéité	Non
Hauteur de lisses ajustable	Non

	Aluminium	Acier galvanisé à chaud
Matière	☒	☑

	Thermolaquage	Anodisation
Traitement en option	☑	☑

☒ impossible avec ce produit

☑ possible avec ce produit

cofrac CERTIFICATION DE SYSTÈMES DE MANAGEMENT Accréditation N°4-0023 Portée disponible sur www.cofrac.fr ISO 9001 : 2015 — AB certification A 1556

MASE AMÉLIORER LA PERFORMANCE SSE

AJUVA Safety

ZAC du Baconnet - 298 allée des Chênes - 69700 Montagny
Tél : 04 72 30 09 90 - Fax : 04 72 30 09 91
Mail : info@ajuva.fr
Site : www.ajuva-safety.com